○女子ダブルス（G･D）
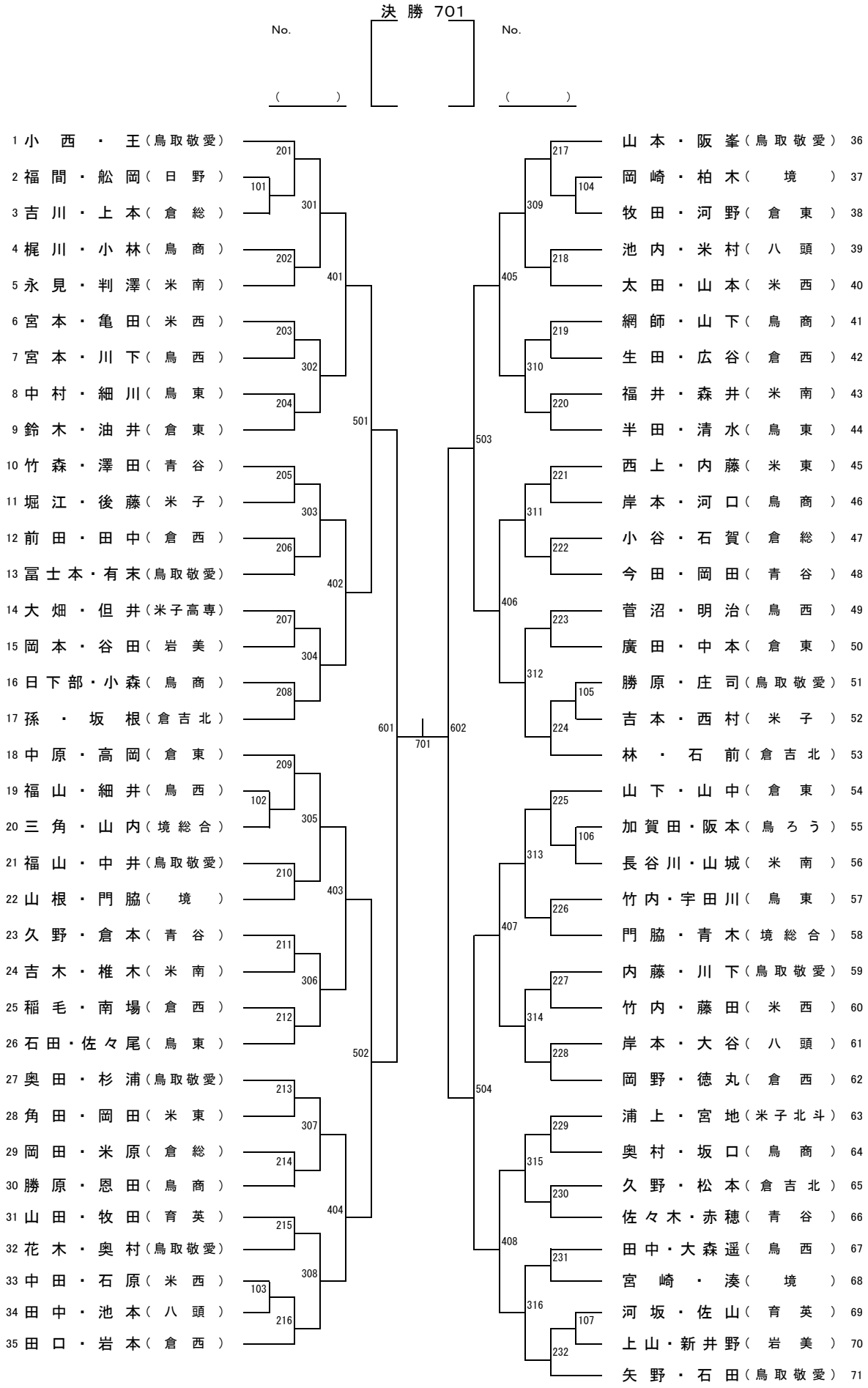
○第1日目（6／2） G･D 101～408
○第2日目（6／3） G･D 501～701