○女子シングルス その2 （G･S）

○第1日目（6／3） G･S 101～264
○第2日目（6／4） G･S 301～801

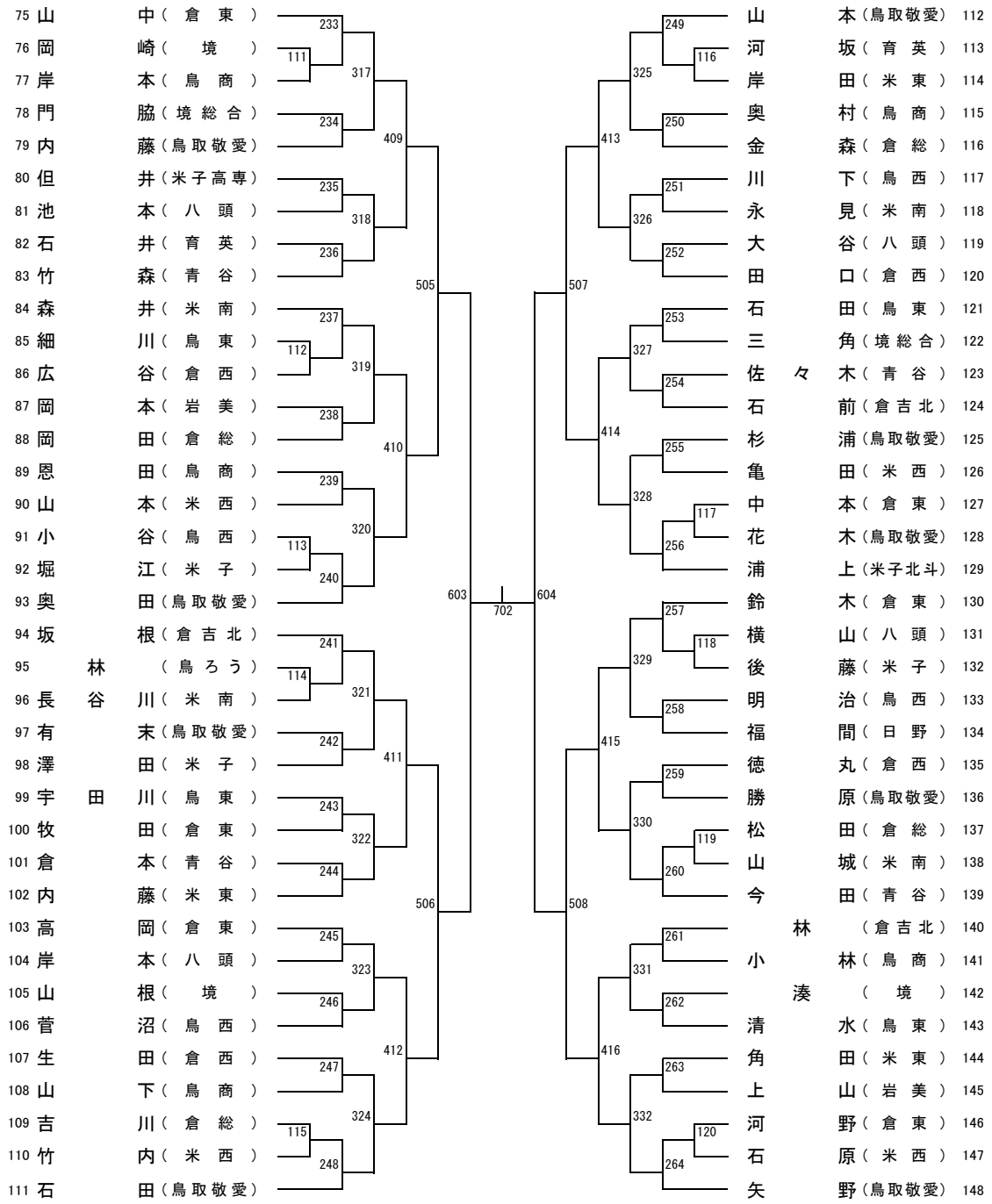

準決勝２ 702

No. （　　）

No. （　　）